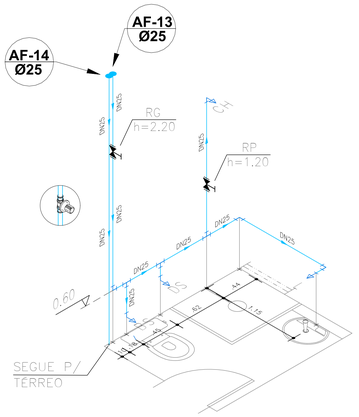

Vista Isométrica - Banheiro Social Superior
ESCALA: 1:25

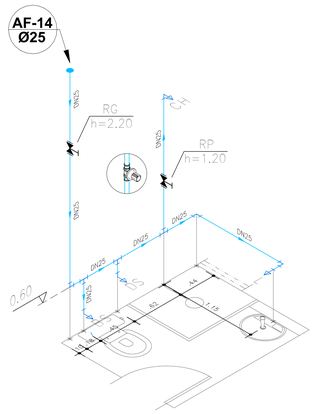

Vista Isométrica - Banheiro Social Térreo
ESCALA: 1:25

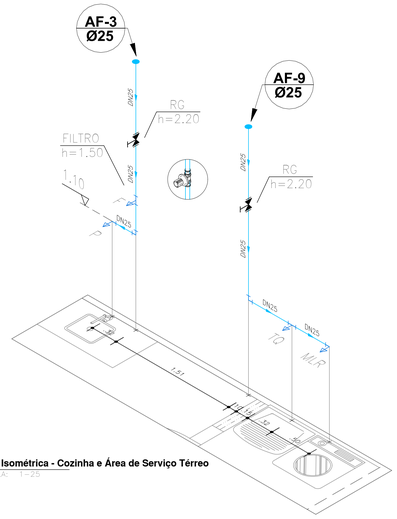

Vista Isométrica - Cozinha e Área de Serviço Térreo
ESCALA: 1:25

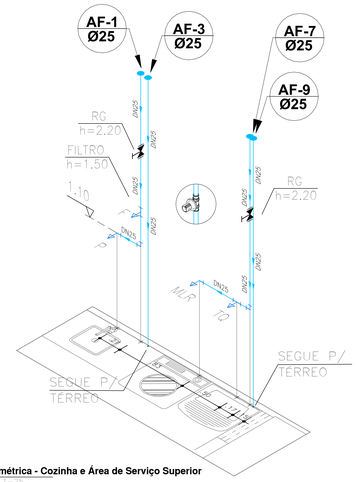

Vista Isométrica - Cozinha e Área de Serviço Superior
ESCALA: 1:25

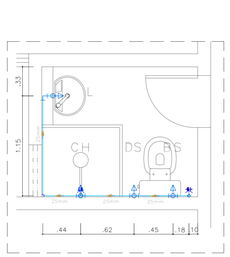

Planta Baixa - Banheiro Social
ESCALA: 1:25

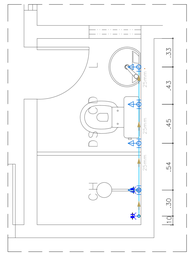

Planta Baixa - Banheiro Suíte
ESCALA: 1:25

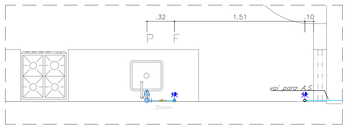

Planta Baixa - Á. Serviço e Cozinha Térreo
ESCALA: 1:25

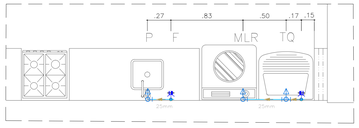

Planta Baixa - Á. Serviço e Cozinha Superior
ESCALA: 1:25

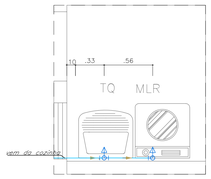

Planta Baixa - Á. Serviço
ESCALA: 1:25

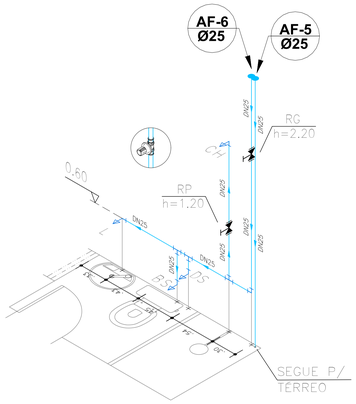

Vista Isométrica - Banheiro Suíte Superior
ESCALA: 1:25

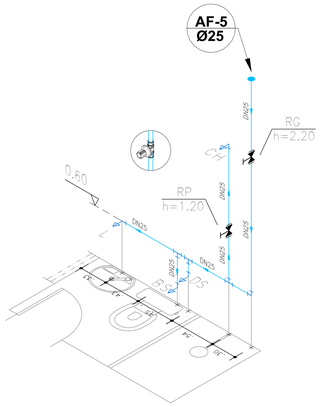

Vista Isométrica - Banheiro Suíte Térreo
ESCALA: 1:25

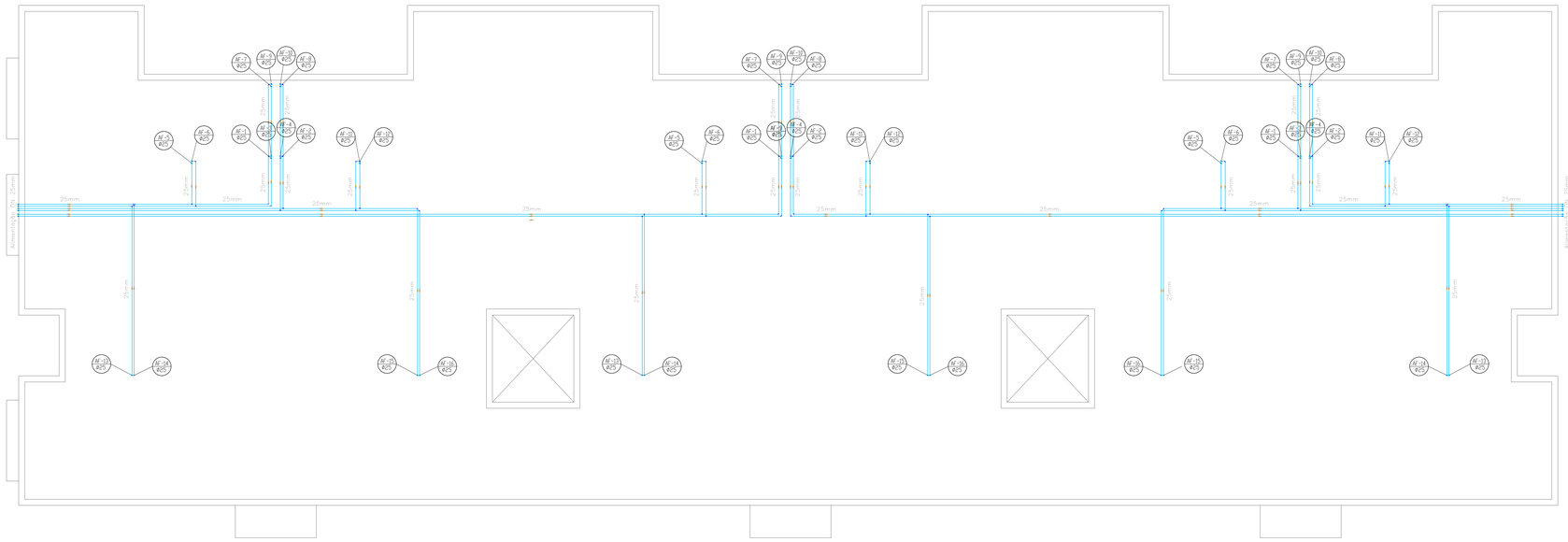

Planta Baixa - Barrilete
ESCALA: 1:50

BARRILETE - BLOCO 8 APARTAMENTOS		
PEÇA	UNI.	QUANT.
TUBO PVC SOLDÁVEL 25mm	m	198,89
JOELHO 90° PVC SOLDÁVEL 25mm	un.	52
TÊ PVC SOLDÁVEL 25 mm	un.	24
LUVA PVC SOLDÁVEL DN 25 mm	un.	26
ISOMÉTRICO - BLOCO 8 APARTAMENTOS		
PEÇA	UNI.	QUANT.
ADAPTADOR SOLDÁVEL CURTO C/ BOLSA E BOSCA PARA REGISTRO 25mm x 1/2"	un.	80
JOELHO 90° PVC SOLDÁVEL C/ BUCHA DE LATÃO 25mm x 1/2"	un.	86
JOELHO 90° PVC SOLDÁVEL 25mm	un.	44
LUVA COM ROSCA 25mm x 1/2"	un.	16
REGISTRO DE GAVETA 3/4"	un.	24
REGISTRO DE PRESSÃO 3/4"	un.	16
TÊ PVC SOLDÁVEL C/ BUCHA DE LATÃO 25mm x 1/2"	un.	16
TÊ PVC SOLDÁVEL 25 mm	un.	52
TUBO PVC SOLDÁVEL 25mm	m	201,62
BARRILETE - BLOCO 12 APARTAMENTOS		
PEÇA	UNI.	QUANT.
TUBO PVC SOLDÁVEL 25mm	m	382,82
JOELHO 90° PVC SOLDÁVEL 25mm	un.	78
TÊ PVC SOLDÁVEL 25 mm	un.	36
LUVA PVC SOLDÁVEL DN 25 mm	un.	40
ISOMÉTRICO - BLOCO 12 APARTAMENTOS		
PEÇA	UNI.	QUANT.
ADAPTADOR SOLDÁVEL CURTO C/ BOLSA E BOSCA PARA REGISTRO 25mm x 3/4"	un.	120
JOELHO 90° PVC SOLDÁVEL C/ BUCHA DE LATÃO 25mm x 1/2"	un.	129
JOELHO 90° PVC SOLDÁVEL 25mm	un.	66
LUVA COM ROSCA 25mm x 1/2"	un.	24
REGISTRO DE GAVETA 3/4"	un.	36
REGISTRO DE PRESSÃO 3/4"	un.	24
TÊ PVC SOLDÁVEL C/ BUCHA DE LATÃO 25mm x 1/2"	un.	24
TÊ PVC SOLDÁVEL 25 mm	un.	78
TUBO PVC SOLDÁVEL 25mm	m	302,43

Listas de materiais acima incluem materiais para montagem dos isométricos e da distribuição sobre a laje de cobertura. Materiais para conexão com a rede, hidrômetros e tubos de subida devem ser previstos.

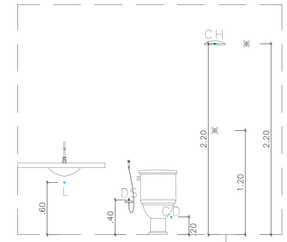

Vista Frontal - Banheiros
ESCALA: 1:25

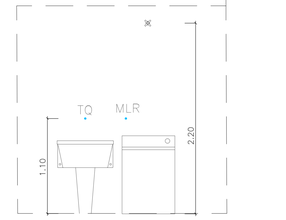

Vista Frontal - Área de Serviço
ESCALA: 1:25

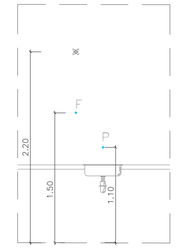

Vista Frontal - Cozinha
ESCALA: 1:25

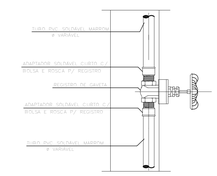

Detalhe - Registro de Gaveta
SEM ESCALA

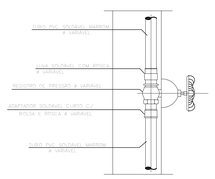

Detalhe - Registro de Pressão
SEM ESCALA

NOTA:

1 – CONFERIR COTAS NO LOCAL.
2 – NENHUMA TUBULAÇÃO DEVERÁ SER REVESTIDA SEM OS PREVISTOS NAS NORMAS BRASILEIRAS.
3 – NUNCA AQUECER TUBULAÇÕES DE PVC, SOB NENHUM ARGUMENTO.
4 – AS CAIXAS DE ESGOTO TERÃO FUNDO REVESTIDO EM ARGAMASSA COM FORMATO "MEIA-CANA" PARA DIRECIONAR O FLUXO DA ÁGUA.
5 – AS CAIXAS DE PASSAGEM DEVEM SER EXECUTADAS EM CONCRETO OU ALVENARIA DE TIJOLO MACIÇO REVESTIDO.
6 – AS TUBULAÇÕES DE ESGOTO COM DIÂMETRO IGUAL OU INFERIOR A ø75mm, DEVERÃO TER DECLIVIDADE MÍNIMA DE 2%.
7 – REGISTROS, QUANDO EMBUTIDOS, TERÃO ACABAMENTO CROMADO.
8 – EM TODOS OS PONTOS DE UTILIZAÇÃO DE REDE DE ÁGUA, USAR CONEXÕES COM BUCHA DE LATÃO.
9 – A EXTREMIDADE SUPERIOR DA VENTILAÇÃO DO BARRILETE, DEVERÁ TER ABERTURA LIVRE.
10 – NA INSTALAÇÃO DE CONEXÕES, REGISTROS OU VÁLVULAS QUE POSSUAM ROSCA, USAR FITA DE VEDAÇÃO TIPO TEFLON.
11 – ONDE EXISTEM RALOS OU GRELHAS, OS PISOS DEVERÃO TER DECLIVIDADE CONSTANTE EM 1%, NO MÍNIMO, QUANDO NÃO INDICADO.
12 – PARA VEDAÇÃO DO ESGOTO DE BACIAS SANITÁRIAS, USAR SEMPRE A BOLSA DE BORRACHA ESPECÍFICA, EVITANDO O ATACAMENTO DA LOUÇA COM CIMENTO BRANCO OU EQUIVALENTE.
13 – SUBIR TUBULAÇÃO DE VENTILAÇÃO DO ESGOTO, NO MÍNIMO, 30cm ACIMA DO TELHADO.
14 – NA INSERÇÃO DE TUBULAÇÕES NO RESERVATÓRIO, USAR FLANGES ESPECÍFICOS.
15 – O FUNDO DO RESERVATÓRIO SUPERIOR DEVERÁ TER UMA COTA MÍNIMA DE 55cm ACIMA DA LAJE.
16 – A PARTIR DO "PRÉ" DE CADA PRUMADA, DEVERÁ SER UTILIZADO CONEXÕES REFORÇADAS.
17 – USAR TUBOS E CONEXÕES TIGRE, OU AMANCO.
18 – DIMENSIONAMENTO DAS TUBULAÇÕES EM mm (DN DE FABRICAÇÃO).
19 – AS COTAS DOS ISOMÉTRICOS SE REFEREM AOS EIXOS DAS TUBULAÇÕES EM RELAÇÃO AO PISO ACABADO.
20 – ENVELOPAR C/ CONCRETO TODA TUBULAÇÃO QUE PASSA NO JARDIM.
21 – AS TUBULAÇÕES DE ÁGUA FRIA DEVERÃO SER MONTADAS FORA DAS PAREDES SENDO, POSTERIORMENTE, EMBUTIDAS NO EMBOÇO, SEM EXECUÇÃO DE RASGOS NA ALVENARIA.

PROPRIETÁRIA

VCA
CONSTRUTORA E INCORPORADORA

DONA OLÍVIA UNIVERSIDADE
INSTALAÇÕES HIDROSSANITÁRIAS
ÁGUA FRIA - BLOCO 3Q - 12 APTOS
PLANTA BAIXA, ISOMÉTRICO, BARRILETE, DETALHES

Nº DA FOLHA	REVISÃO	DATA	ESCALA
01/02	03	FEVEREIRO/2023	1 : 50

LOCALIZAÇÃO

AV. PROJETADA, 1160
FAZENDA CANDEIAS I
E GLEBA D
BAIRRO UNIVERSIDADE
VITÓRIA DA CONQUISTA - BA

DOCUMENTO

DONAUI-INSTHIDRO-3Q12APP-PE-01-R03

RESPONSÁVEL TÉCNICO
PEDRO DURVAL REZIO ARAÚJO
ENG. CIVIL
CREA SE 101D-BA

REVISÃO	MODIFICAÇÕES	DATA	DESENHO	PROJETO	APROVAÇÃO
00	EMISSÃO INICIAL	27/01/2022	ANA LUIZA / TUFIK M.	ANA LUIZA / TUFIK M.	RAFAEL FL.
01	CORREÇÃO DA POSIÇÃO DA DUCHA	01/02/2023	EMILLI M.Q.	EMILLI M.Q.	RAFAEL FL.
02	CORREÇÃO DA ÁGUA FRIA COZINHA E A.S	06/02/2023	EMILLI M.Q.	EMILLI M.Q.	RAFAEL FL.
03	ALTERAÇÃO DA POSIÇÃO DAS PIAS PARA COMPATIBILIZAÇÃO	09/02/2023	EMILLI M.Q.	EMILLI M.Q.	RAFAEL FL.

FORMATO A0 – 1189X841mm